永磁直流行星齿轮电机 PM DC Planetary Gear Motor

82JX1200K/80ZY115

Φ82行星齿轮减速器，允许转矩范围：120N.m
82mm OD Planetary Gearhead,
Permissible Load Range: 120N.m

外形和安装尺寸 Dimensions

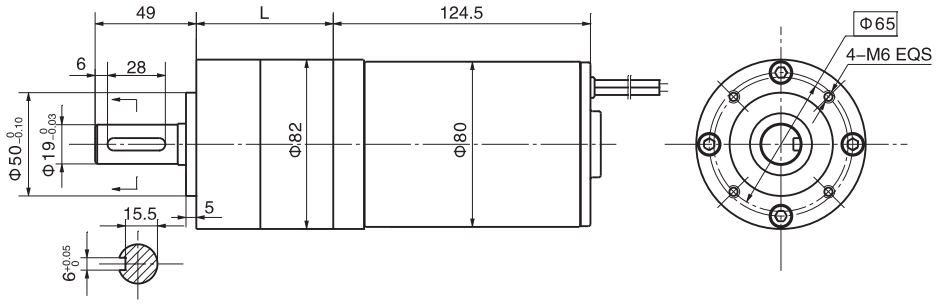

电动机主要技术参数 Motor Technical Data

电机型号 Type	额定电压 Rated voltage VDC	空载转速 No–load speed r/min	空载电流 No–load current A	额定转速 Rated speed r/min	额定转矩 Rated torque N.m	输出功率 Output power W	额定电流 Rated current A	堵转转矩 Stall torque N.m	堵转电流 Stall current A
80ZY115–2420	24	2000	0.3	1700	0.32	57	3.5	1.5	20
80ZY115–2430	24	3000	0.5	2600	0.44	120	7.5	2.0	25

齿轮减速电机主要技术参数 Gear Motor Technical Data

配置80ZY115–2420直流电机 （80ZY115–2420 DC Motor）

减速比 Reduction ratio		4	7	14	19	25	32	50	64	71	90	116	152	195	329
减速级数 Number of gear trains		1	1	2	2	2	2	3	3	3	3	3	3	3	3
减速器长度(L) Length(L)	mm	66	66	90	90	90	90	115	115	115	115	115	115	115	115
空载转速 No–load speed	r/min	500	286	143	105	80	63	40	31	28	22	17	13	10	6
额定转速 Rated speed	r/min	375	214	107	79	60	47	30	23	21	17	13	10	8	4.5
额定转矩 Rated torque	N.m	1.6	2.8	5.0	6.8	8.9	11	16	21	23	29	37	49	63	105
最大瞬间允许负载 Max. permissible load in a short time	N.m	60	60	180	180	180	180	360	360	360	360	360	360	360	360

配置80ZY115–2430直流电机 （80ZY115–2430 DC Motor）

减速比 Reduction ratio		4	7	14	19	25	32	50	64	71	90	116	152	195	329
减速级数 Number of gear trains		1	1	2	2	2	2	3	3	3	3	3	3	3	3
减速器长度(L) Length(L)	mm	66	66	90	90	90	90	115	115	115	115	115	115	115	115
空载转速 No–load speed	r/min	750	429	214	158	120	94	60	47	42	33	26	20	15	9
额定转速 Rated speed	r/min	600	343	171	126	96	75	48	38	34	27	21	16	12	7
额定转矩 Rated torque	N.m	1.2	2.0	3.6	4.9	6.5	8.3	12	15	16.5	21	27	36	46	77
最大瞬间允许负载 Max. permissible load in a short time	N.m	60	60	180	180	180	180	360	360	360	360	360	360	360	360